Общество с ограниченной ответственностью «САГА»
ВИБРООПОРЫ, ЗАЩИТА ОТ ВИБРАЦИИ И ШУМА
Юр. адрес: 111020, г. Москва, ул. Синичкина 2-я, дом. 9А, стр. 4, эт. 3, пом. I, комн. 4
Тел.: +7 495/118-42-33; 495/648-41-88
www.vibroopora.com | info@vibroopora.com

Основана в 2004 г.

# Технический паспорт Виброопора EM 1.45

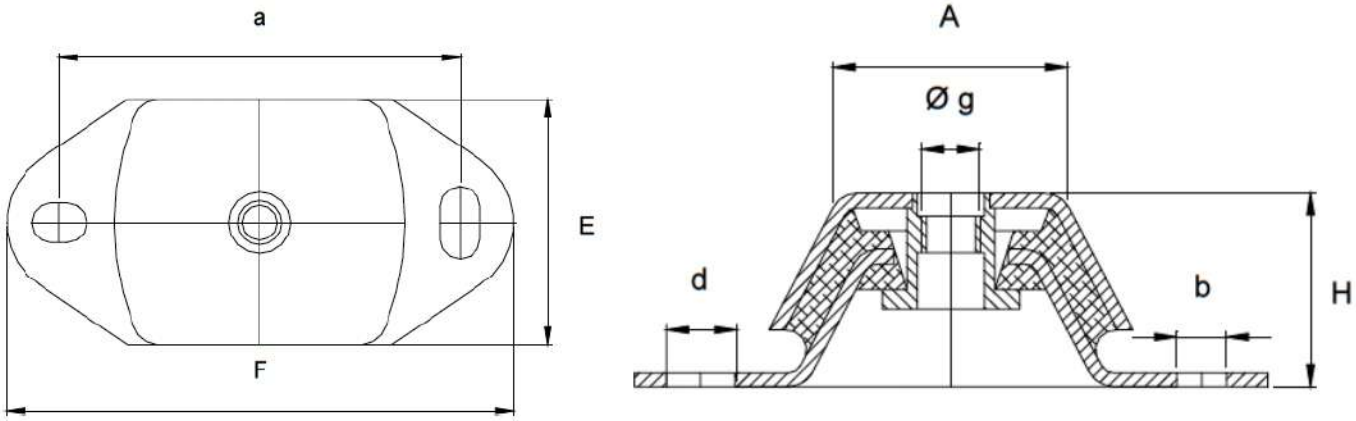


| Тип | A | g | H | a | E | F | d | b |
|---|---|---|---|---|---|---|---|---|
| EM 1 | 75 | M16 | 50 | 140 | 75 | 183 | 20x13 | 13x30 |

| | Макс. Нагрузка кг. | | | Статическое смещение при макс. нагрузке | | |
|---|---|---|---|---|---|---|
| Тип | 45Sh | 55Sh | 65Sh | 45Sh | 55Sh | 65Sh |
| EM 1 | 145 | 190 | 305 | 5.0 мм | 5.0 мм | 5.0 мм |

**Свойства:**

- Прочная конструкция
- Смягчение и ограничение отдачи в случае ударной нагрузки
- Компактные размеры
- Простота установки
- Высокая прочность в горизонтальной плоскости
- Защита от коррозии

**Конструкция:**

- Оцинкованная сталь
- Резина между крышкой и основанием
- Натуральная резина NR

**Крепление:**

- К полу, резьба в крышке

**Собственная частота:**

- 8 Гц при макс. нагрузке

Гарантийный срок эксплуатации 12 месяцев с даты продажи, претензии не принимаются при наличии механических повреждений.